SOLUX
autarke Lichtquellen

Patent Protection

Art. Nr. SOL-0020-RONDA-01

Schutzart IP66

ALL-IN-ONE

Einfach Installation

150lm/W

Betriebstemperatur ca. -5°C ~ +50°C

Erhältliche Farbtemperaturen: 3000K, 4000K,5000K

Abstrahlwinkel: ca. 90°

Anwendungen:

Parkbeleuchtung, Straßenbeleuchtung, Gehweg-- und Fussgängerzone Beleuchtung, Radwegbeleuchtung, Beleuchtung von Parkplätzen, Sicherheitsbeleuchtung in entlegenen Gebieten, Beleuchtung für Campingplätze, Beleuchtung für Freizeitanlagen im Freien, Beleuchtung von Grundstücken und Einfahrten, Beleuchtung von Gärten und Landschaften, Beleuchtung für Bushaltestellen, Beleuchtung für Fahrradwege und -trassen, Beleuchtung von Bahnhöfen und Haltestellen, Beleuchtung für Outdoor-Events und Veranstaltungen, Beleuchtung für Schulhöfe und Universitätsgelände, Beleuchtung für Sportplätze und -anlagen, Beleuchtung für Landwirtschaft und Viehzucht, Beleuchtung für Militärstützpunkte und Feldlager, Beleuchtung für Grenzsicherheit und Überwachungsbereiche.

Spezifikation:

Artikel Nr.	SL20W-01-G5
Solarpanel	20W/6V
Solarzellen	High Efficiency Monocrystalline Silicon
Batterie	36AH/3.2V
LED Helligkeit	150Lm/W(Max)
LED Leistung	6W(Max)
LED Chip	SMD 2835
CRI	>70
Abstrahlwinkel	90°
Mast Durchmesser	Ø60-76.2mm
Betriebsarten	Mode ON/A/B/C/OFF
Gewicht	4.10kg(9.04lbs)

Photometry

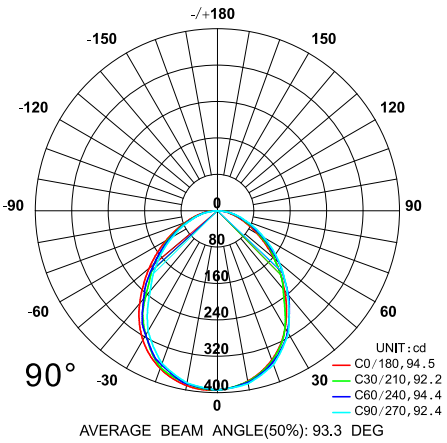

SOLUX
autarke Lichtquellen

Dimension (mm)

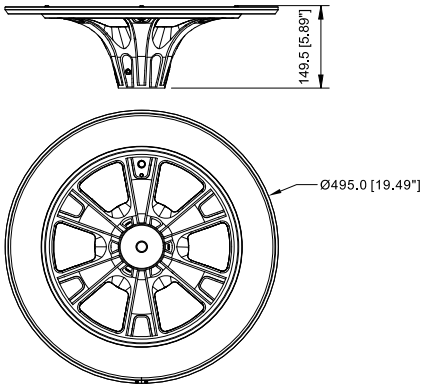

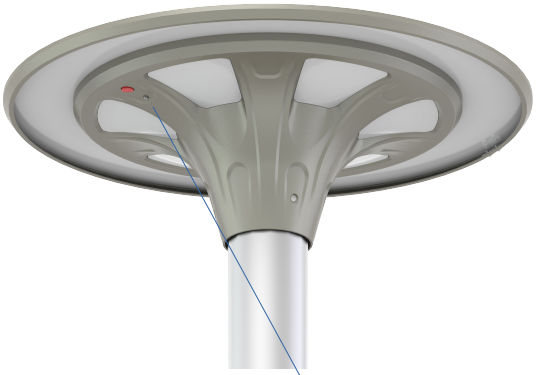

Betriebsarten:

Hinweis: Alle Modi können nur gewählt werden, wenn die Batterie geladen ist.

Anleitung:

1. Leuchte einschalten.
2. Modus wählen:
Modus A: Nachts, T1: 100%-3 Std., T2: 100%-2 Std., T3: 80%-6 Std., T4: 100%-1 Std. (geeignet für den Sommerbetrieb);
Modus B: Nachts, T1: 100%-3 Std., T2: 80%-2 Std., T3: 50%-6 Std., T4: 100%-1 Std. (geeignet für den Frühlings- und Herbstmodus);
Modus C: Nachts, T1: 80%-3 Std., T2: 50%-2 Std., T3: 20%-10 Std. (geeignet für den Wintermodus);
Die Programme haben eine Speicherfunktion, der Modus behält beim Neustart die Einstellung.

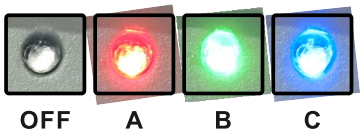

Hinweise:

1. Modus A/B/C wird durch Antippen umgeschaltet, ON/OFF-Funktion wird durch langes Drücken > 5s umgeschaltet;

2. Wenn sich die Lampe in der Position OFF befindet, ist die Kontrollleuchte aus. Zu diesem Zeitpunkt kann die Lampe normal aufgeladen werden, aber die Lampe leuchtet nur, wenn sie in der Stellung ON ist;

3. Die Einschaltzeit der Beleuchtung hängt von der Ortszeit und das Umgebungslicht Vorort ab (Einschaltung bei Lichtstärke von ca.: <20lux).

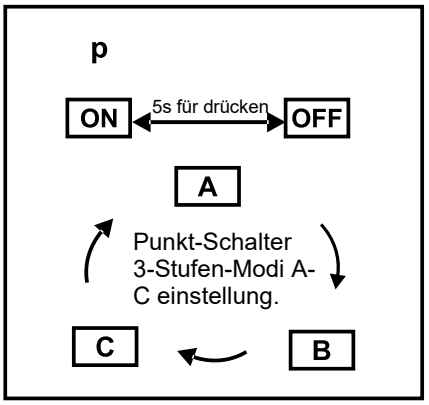
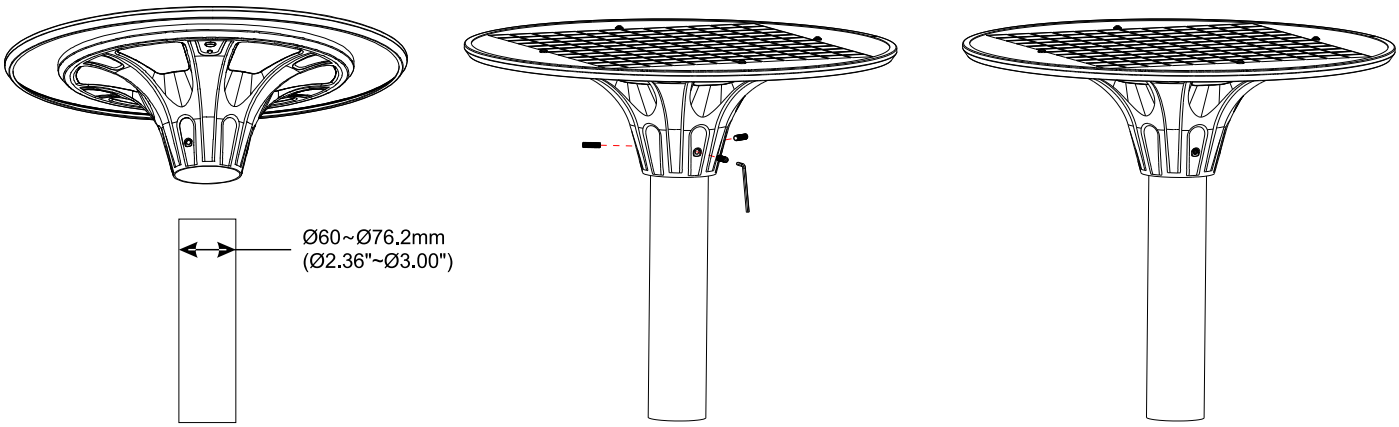
Installation: